ESSEX

ESSEX「2ピースシェルナット」取付け、取扱い要領書

●車種M12×P1.5／トヨタ　200系ハイエース
●車種M12×P1.25／ニッサン　ＮＶ350キャラバン
※上記メーカーには、OEM車や一部ネジサイズが異なる車種が存在いたします。お買い上げの際は現車のネジサイズを確認の上お買い上げ下さい。

構成部品	数量
コアナット（17HEX　M12×P1.5/P1.25）	20ヶ
ロックコアナット（M12×P1.5/P1.25）	4ヶ
アルミシェル（19HEX）	24ヶ
アダプター（A10 L60）ナット側17HEX/レンチ側21HEX	1ヶ
キーアダプター（A75）19/21HEX、2段キー	1ヶ
アルミシェル用アダプター　外径24.5mm	1ヶ

取付手順

取付例：5 穴の場合

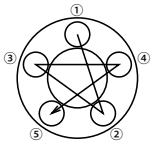

［ナットの締め付け順序］

①ロックナットを各車輪に1個づつ取付けて下さい。

締め付けは手で確認しながら行って下さい。

確認 取り付けは、60° テーパー部を取り付け方向に向けて下さい。

※インパクトレンチでの締め付けは不可。
トルクレンチで推奨トルクにて締め付けて下さい。

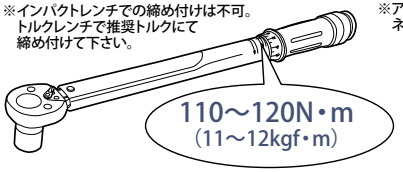

※上記締め付けトルクは、参考値です。
締め付けは各カーメーカー指定トルクを優先下さい。

②ロックに専用キーをまっすぐになるようにかぶせ、締め付けて下さい。
締付けはトルクレンチで締付けて下さい。
ナットも同様に締め付けて下さい。

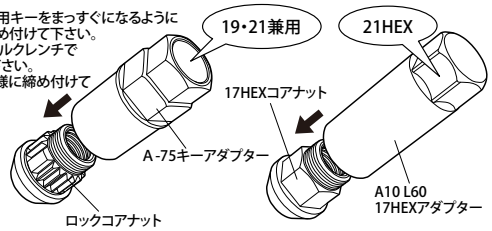

③本体ナットを推奨トルクにて車体すべてに取付けた後、アルミシェルを19HEX手締めアダプターで取付けて下さい。締め付けは、指先で止まるぐらいが目安です。
必要以上のトルクをかけるとアルミシェルが破損する場合があります。
※アルミシェルは、ホイールナット同様に、定期的に増し締めして下さい。
ネジが緩み走行中着脱する場合がございます。

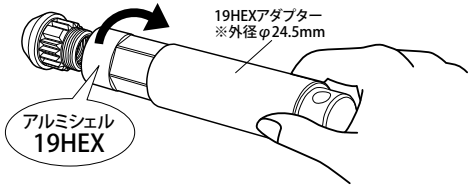

『取付前に（作業される方及びお客様へ）』

⚠ 警告	●製品の加工、改造は行わないで下さい。製品が破損して重大な傷害につながる恐れがあります。
⚠ 注意	※万一に備え、キーアダプターの「キー番号」をお控え下さい。付属のキーNo.カードは万一に備え大切に保管して下さい。 ※ホイール装着時にナットのネジが10mm以上締まらない場合は取り付けないで下さい。 ※本製品は60°テーパー座ホイール専用です。球面座・平面座のホイールには絶対に使用しないで下さい。 ●車両の取り付け面やハブボルトに錆・汚れ・変形が無い事をご確認下さい。 ●車両のハブボルトとナットの径・ピッチが合っている事をご確認下さい。 ●締め過ぎは危険なので、インパクトレンチは使用しないで下さい。 ●装着の際は、ホイールを歪ませないように対角線の順に2～3回に分けて締め付けて下さい。 ●締付けトルクは、110～120N・m（11～12kgf・m）を厳守してください。尚、トルク管理は必ずトルクレンチを使用して下さい。

『使用する前に（お客様へ）』

⚠ 警告	●急発進、急制動、急旋回、法定速度以上での連続運転等の、乱暴な運転はやめて下さい。 車を早く傷つけるだけでなく、重大な傷害につながる恐れがあります。 ●走行中に異音、振動等の異常を発見したら直ちに安全な場所に停車し適切な処置をして下さい。 そのまま走行すると、思わぬ事故につながる恐れがあります。
⚠ 注意	●凍結防止の塩を散布する道路を走行した後は、水できれいに洗って下さい。 ●装着後100km走行後に増し締めを行って下さい。 ●専用ソケットは必ず車両に搭載して下さい。ソケット紛失によるトラブルに関しての責任は一切負いません。 ●ホイール盗難に関しての責任は一切負いません。予めご了承下さい。

ローレットタイプ

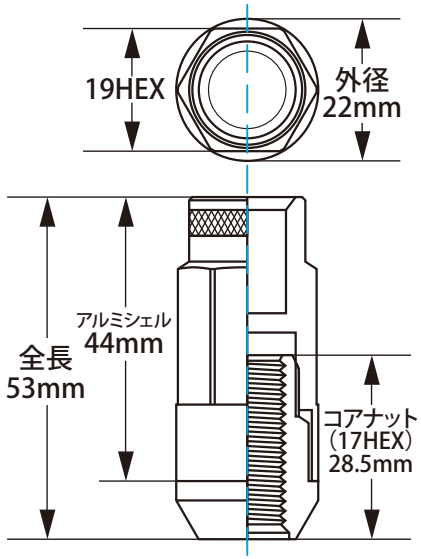
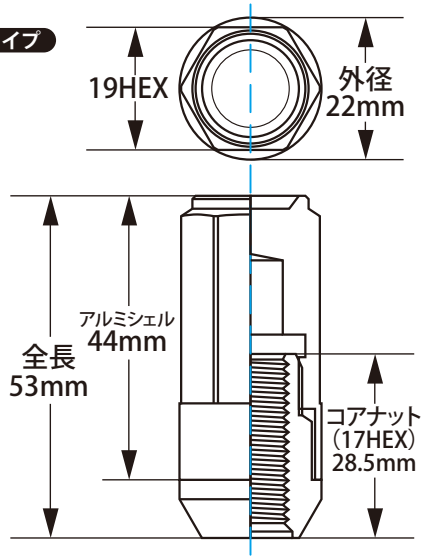
クローズドエンドタイプ